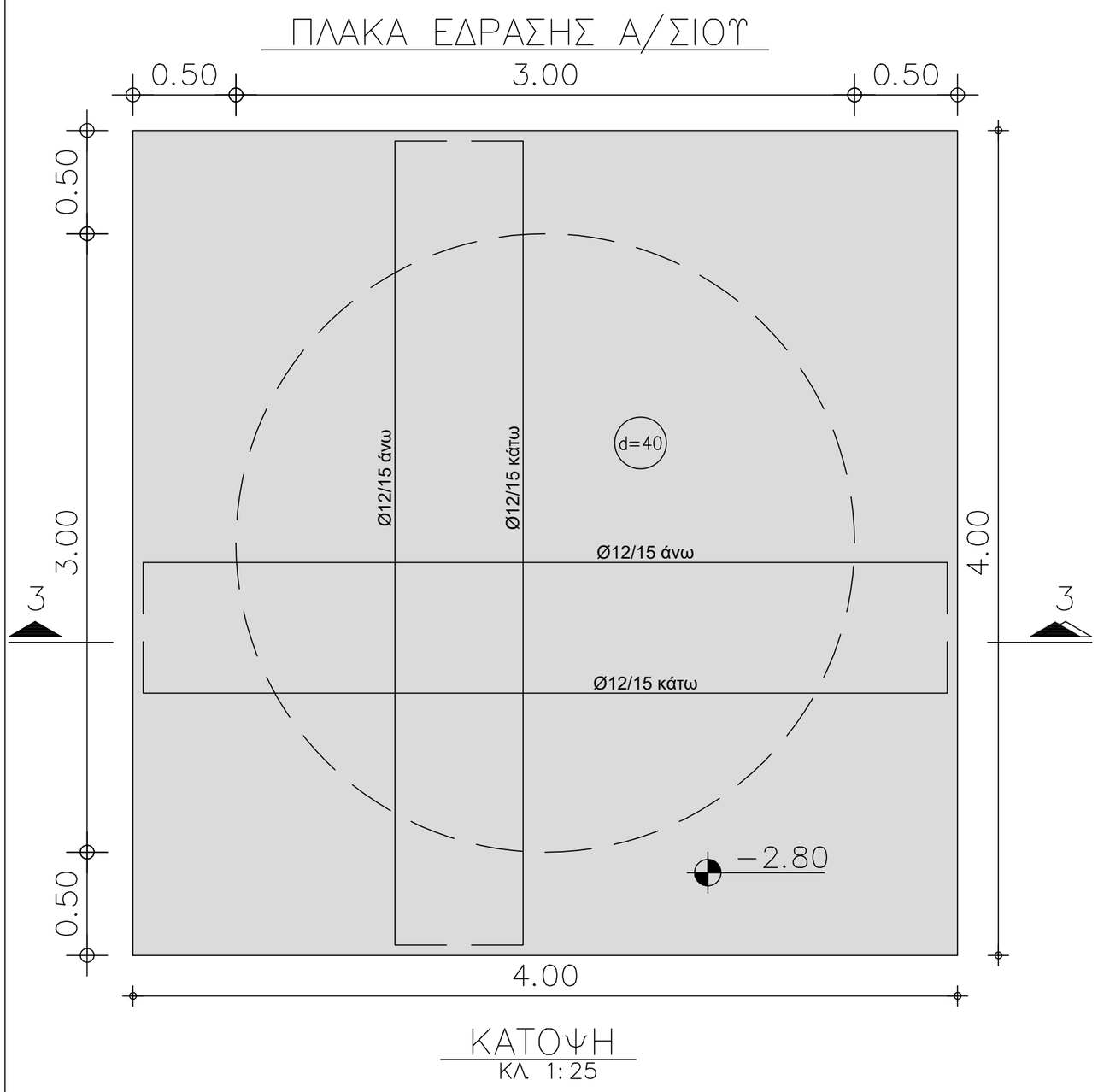

ΠΑΡΑΔΟΧΕΣ

-Σκυρόδεμα :

Σκυρόδεμα εξομάλυνσης	C12/15
Σκυρόδεμα άοπλο δευτερογενές	C12/15
Σκυρόδεμα οπλισμένο	C25/30

-Οπλισμος :

Χάλυβας οπλισμού γενικά	B500C

-Εδαφος :

Γωνία τριβής υλικού επίχωσης	φ=30°

-Φορτία :

Ιδια βάρη :

Ίδιο βάρος οπλισμένου σκυροδέματος	25.00 KN/m³
Ίδιο βάρος άοπλου σκυροδέματος	24.00 KN/m³
Ίδιο βάρος δομικού χάλυβα	78.50 KN/m³
Ίδιο βάρος γαιών	21.00 KN/m³
Ίδιο βάρος λυμάτων και ιλύος	10.50 KN/m³

Επικαλύψεις :

Επικάλυψη πλάκας οροφής	2.50 KN/m²

Κινητά :

Κυκλοφορίας κατά EN 124 / D400	400 KN

-Σεισμός :

Περιοχή σεισμικότητας	I
Σπουδαιότητα έργων	γ1=1.00
Σεισμική επιτάχυνση εδάφους	A=0.16g
Συντελεστής μετελαστικής συμπεριφοράς	q=1.00
Συντελεστής επιρροής της θεμελίωσης	θ=1.00
Συντελεστής φασματικής ενίσχυσης	βο=2.50
Ποσοστό κρίσιμης απόσβεσης	ζ=5%

-Επικαλύψεις οπλισμών :

Τοίχοι, πλάκες θεμελίων σε επαφή με έδαφος	50 mm

-ΚΑΝΟΝΙΣΜΟΙ ΜΕΛΕΤΗΣ

ΕΥΡΩΚΩΔΙΚΑΣ EC1	ΣΧΕΔΙΑΣΜΟΣ ΚΑΤΑΣΚΕΥΩΝ ΚΑΙ ΔΡΑΣΕΙΣ
ΕΥΡΩΚΩΔΙΚΑΣ EC2	ΣΧΕΔΙΑΣΜΟΣ ΚΑΤΑΣΚΕΥΩΝ ΑΠΟ ΣΚΥΡΟΔΕΜΑ
ΕΑΚ 2000	ΕΛΛΗΝΙΚΟΣ ΑΝΤΙΣΕΙΣΜΙΚΟΣ ΚΑΝΟΝΙΣΜΟΣ (ΦΕΚ 2184Β 20/12/1999 και 423Β 12/04/01 και τροποποιήσεις ΦΕΚ 781Β 18/06/06 και ΦΕΚ 1154Β 12/08/03)
ΚΤΣ 2016	ΚΑΝΟΝΙΣΜΟΣ ΤΕΧΝΟΛΟΓΙΑΣ ΣΚΥΡΟΔΕΜΑΤΟΣ (ΦΕΚ Β1561 2/6/2016)
ΚΤΧΣ 2008	ΚΑΝΟΝΙΣΜΟΣ ΤΕΧΝΟΛΟΓΙΑΣ ΧΑΛΥΒΩΝ ΣΚΥΡΟΔΕΜΑΤΟΣ (ΦΕΚ 1416Β 17/07/08 και 2113Β 13/10/08)

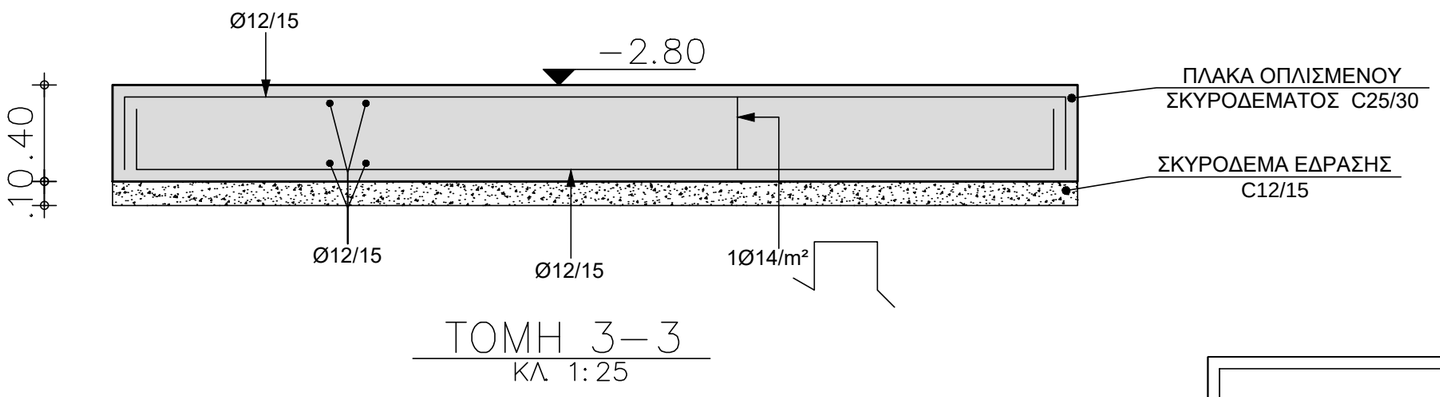

ΔΗΜΟΤΙΚΗ ΕΠΙΧΕΙΡΗΣΗ
ΥΔΡΕΥΣΗΣ - ΑΠΟΧΕΤΕΥΣΗΣ ΜΕΙΖΟΝΟΣ ΠΕΡΙΟΧΗΣ ΒΟΛΟΥ
ΔΙΕΥΘΥΝΣΗ ΠΡΟΓΡΑΜΜΑΤΙΣΜΟΥ & ΝΕΩΝ ΥΠΟΔΟΜΩΝ
ΤΜΗΜΑ ΜΕΛΕΤΩΝ & ΚΑΤΑΣΚΕΥΩΝ ΝΕΩΝ ΥΠΟΔΟΜΩΝ

ΜΕΛΕΤΗ ΑΠΟΧΕΤΕΥΣΗΣ ΑΚΑΘΑΡΤΩΝ ΠΑΡΑΛΙΑΚΟΥ ΜΕΤΩΠΟΥ ΒΟΛΟΥ - ΕΠΕΚΤΑΣΗΣ ΕΕΛ ΔΕΥΑΜΒ

ΔΙΚΤΥΑ ΑΠΟΧΕΤΕΥΣΗΣ ΑΚΑΘΑΡΤΩΝ ΣΤΟΥΣ ΟΙΚΙΣΜΟΥΣ ΧΡΥΣΗ ΑΚΤΗ ΠΑΝΑΓΙΑΣ, ΒΕΛΑΝΙΔΙΑ, ΑΓ. ΓΕΩΡΓΙΟΣ, ΜΑΡΑΘΟΣ ΚΑΙ ΚΡΙΘΑΡΙΑ Δ. ΒΟΛΟΥ

ΟΡΙΣΤΙΚΗ ΜΕΛΕΤΗ

ΑΝΤΛΙΟΣΤΑΣΙΟ Δ10.2 ΞΥΛΟΤΥΠΟΙ - ΟΠΛΙΣΜΟΙ - ΛΕΠΤΟΜΕΡΕΙΕΣ

ΚΛΙΜΑΚΑ :	
ΚΩΔ. ΜΕΛΕΤΗΣ :	**02/2015**
ΚΩΔ. ΣΧΕΔΙΟΥ :	**ΥΔΡ-03.1-20**
ΑΡ. ΣΧΕΔΙΟΥ :	**108**
ΑΝΑΘΕΩΡΗΣΗ :	**R1**
ΗΜΕΡΟΜΗΝΙΑ :	**08/2018**

ΑΝΑΔΟΧΟΣ:
ΡΟΪΚΟΣ ΣΥΜΒΟΥΛΟΙ ΜΗΧΑΝΙΚΟΙ Α.Ε.
ΝΑΜΑ ΣΥΜΒΟΥΛΟΙ ΜΗΧΑΝΙΚΟΙ ΚΑΙ ΜΕΛΕΤΗΤΕΣ Α.Ε.
INTEGER ΑΝΩΝΥΜΗ ΤΕΧΝΙΚΗ ΕΤΑΙΡΕΙΑ ΜΕΛΕΤΩΝ
ΕΜΒΗΣ ΣΥΜΒΟΥΛΟΙ ΜΗΧΑΝΙΚΟΙ Α.Ε.
Χ. Φ. ΣΤΡΑΤΑΚΟΣ

ΚΟΙΝΗ ΕΔΡΑ:
ΡΗΓΑ ΦΕΡΑΙΟΥ 28 & ΠΑΡΝΗΘΟΣ
144 52 ΜΕΤΑΜΟΡΦΩΣΗ
ΤΗΛ. ΚΕΝΤΡΟ: 2102803000
FAX: 2102803001
http:// www.roikos.gr,
email : info@roikos.gr

ΥΠΕΥΘΥΝΟΙ ΜΗΧΑΝΙΚΟΙ:
Α. ΓΡΙΒΑΣ ΧΗΜ. ΜΗΧ.
Ν. ΚΑΡΤΣΩΝΑΣ ΠΟΛ. ΜΗΧ.

ΣΥΝΤΑΞΗ - ΕΛΕΓΧΟΣ - ΘΕΩΡΗΣΗ

ΣΥΝΤΑΧΘΗΚΕ Ο ΑΝΑΔΟΧΟΣ	**ΚΩΝΣΤΑΝΤΙΝΟΣ ΚΑΛΕΡΓΗΣ** ΝΟΜΙΜΟΣ ΕΚΠΡΟΣΩΠΟΣ	ΗΜΕΡΟΜΗΝΙΑ ..... / .... / 2018	ΥΠΟΓΡΑΦΗ
ΕΛΕΓΧΘΗΚΕ ΟΙ ΕΠΙΒΛΕΠΟΝΤΕΣ	**ΧΡΥΣΟΣΤΟΜΟΣ ΦΑΦΟΥΤΗΣ** ΠΟΛΙΤΙΚΟΣ ΜΗΧΑΝΙΚΟΣ	ΗΜΕΡΟΜΗΝΙΑ ..... / ..... /	
	ΜΙΛΤΙΑΔΗΣ ΦΑΝΑΡΙΩΤΗΣ ΧΗΜΙΚΟΣ ΜΗΧΑΝΙΚΟΣ	ΗΜΕΡΟΜΗΝΙΑ ..... / ..... /	
	ΣΤΕΦΑΝΟΣ ΚΑΝΤΑΡΤΖΗΣ ΗΛΕΚΤΡΟΛΟΓΟΣ ΜΗΧΑΝΙΚΟΣ	ΗΜΕΡΟΜΗΝΙΑ ..... / ..... /	
ΘΕΩΡΗΘΗΚΕ Ο Δ/ΝΤΗΣ ΠΡΟΓΡΑΜΜΑΤΙΣΜΟΥ & ΝΕΩΝ ΥΠΟΔΟΜΩΝ	**ΣΤΕΦΑΝΟΣ ΚΑΝΤΑΡΤΖΗΣ** ΗΛΕΚΤΡΟΛΟΓΟΣ ΜΗΧΑΝΙΚΟΣ	ΗΜΕΡΟΜΗΝΙΑ ..... / ..... /	

ΕΓΚΡΙΤΙΚΗ ΑΠΟΦΑΣΗ :

Ευρωπαϊκή Ένωση
Ευρωπαϊκό Ταμείο Περιφερειακής Ανάπτυξης
Με τη συγχρηματοδότηση της Ελλάδας και της Ευρωπαϊκής Ένωσης
ΕΣΠΑ 2014-2020
ανάπτυξη - εργασία - αλληλεγγύη