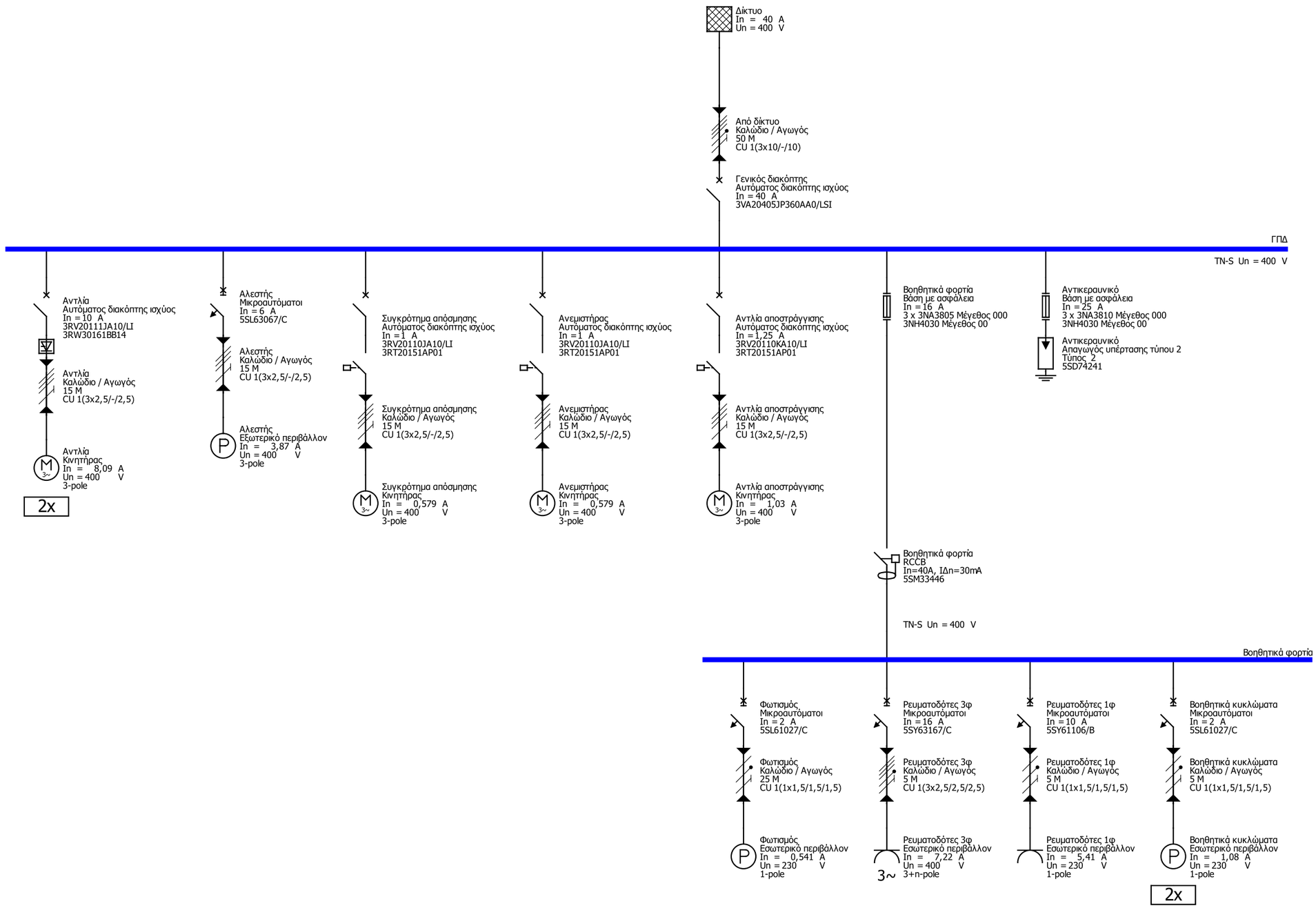

Όνομα:	902-PSD10_1		
Μελετητής: Σ. ΒΟΥΡΛΙΩΤΗΣ	Προβολή: Παράμετροι συσκευής		Φύλλο: 1/1
Γραφείο μελετών:	Τοποθεσία: Μάραθος-Βόλος		
Πελάτης:	Δημιουργήθηκε: 5 Ιαν 2018	Τροποποιήθηκε: 22 Ιαν 2018	

SIMARIS design 8.1.0

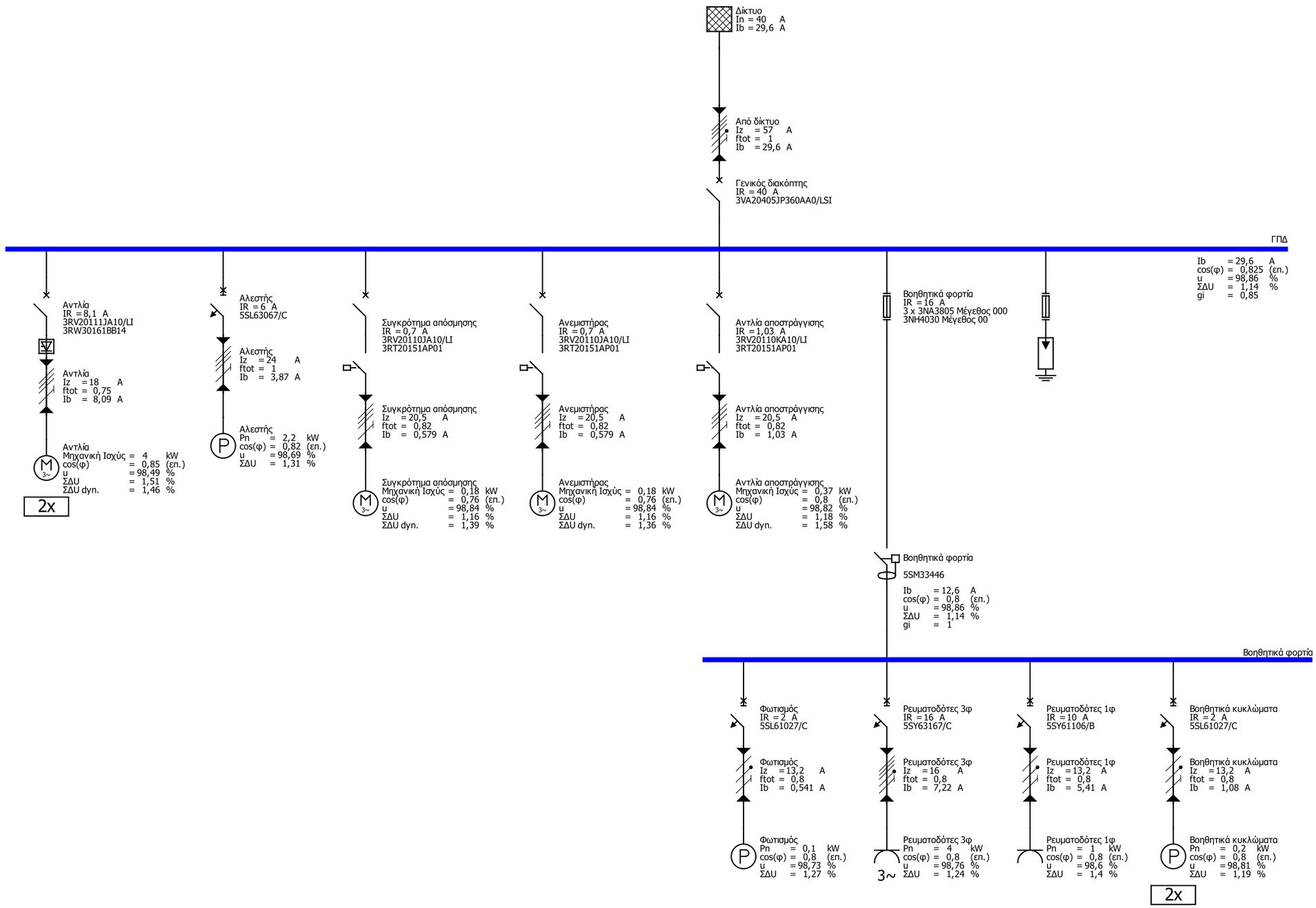

Όνομα: 902-PSD10_1		
Μελετητής: Σ. ΒΟΥΡΛΙΩΤΗΣ	Προβολή: Διανομή φορτίου	Φύλλο: 1/1
Γραφείο μελετών:	Τοποθεσία: Μάραθος-Βόλος	
Πελάτης:	Δημιουργήθηκε: 5 Ιαν 2018	Τροποποιήθηκε: 22 Ιαν 2018

SIMARIS design 8.1.0

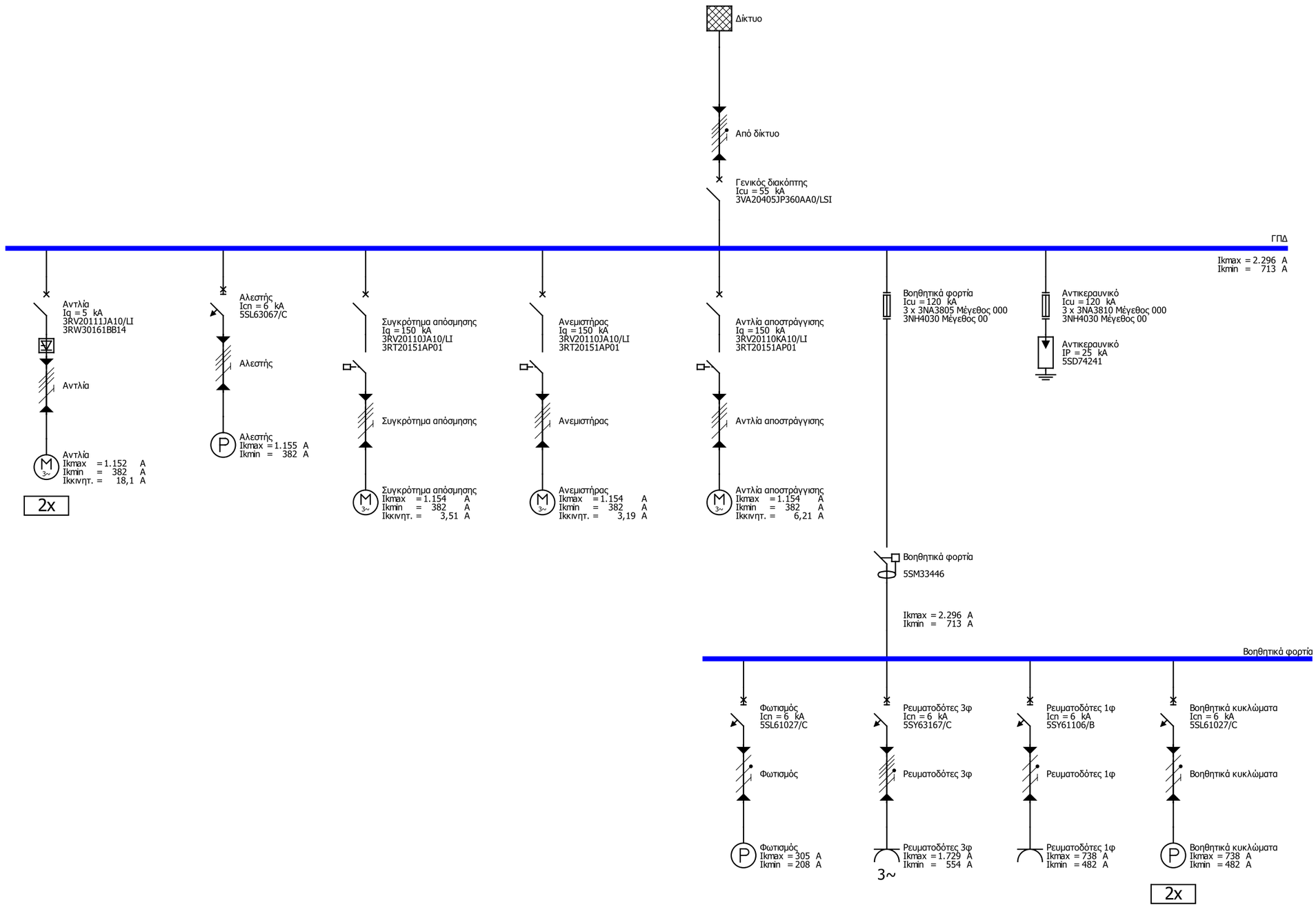

Όνομα:	902-PSD10_1		
Μελετητής: Σ. ΒΟΥΡΛΙΩΤΗΣ	Προβολή: Φορτία βραχυκύκλωσης		Φύλλο: 1/1
Γραφείο μελετών:	Τοποθεσία: Μάραθος-Βόλος		
Πελάτης:	Δημιουργήθηκε: 5 Ιαν 2018	Τροποποιήθηκε: 22 Ιαν 2018	

SIMARIS design 8.1.0

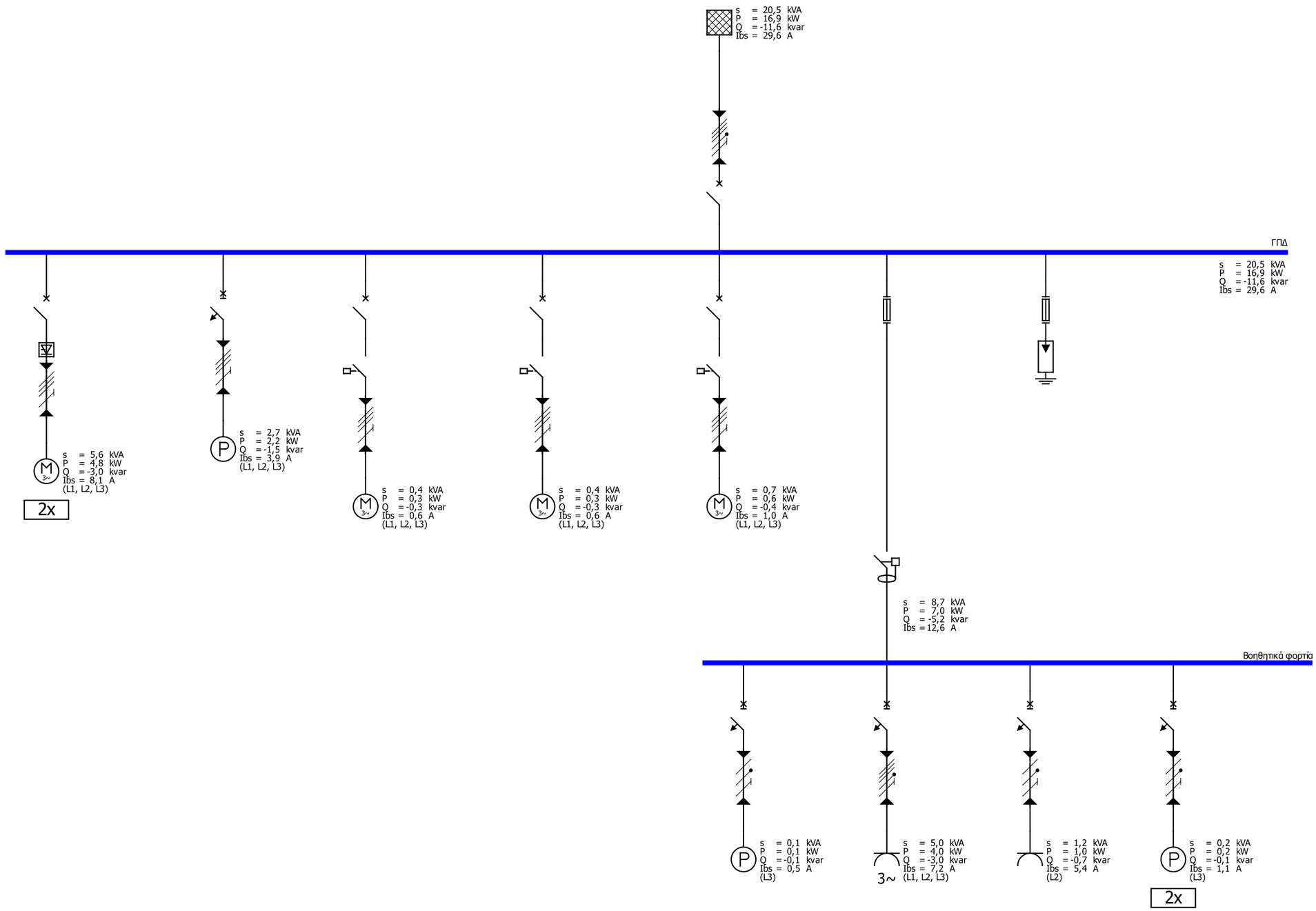

Όνομα:	902-PSD10_1		
Μελετητής: Σ. ΒΟΥΡΛΙΩΤΗΣ	Προβολή: Αναφορά ενέργειας		Φύλλο: 1/1
Γραφείο μελετών:	Τοποθεσία: Μάραθος-Βόλος		
Πελάτης:	Δημιουργήθηκε: 5 Ιαν 2018	Τροποποιήθηκε: 22 Ιαν 2018	

SIMARIS design 8.1.0