ΑΓΩΓΟΣ 8
Α/Σ Δ5.1 έως Β.3.10

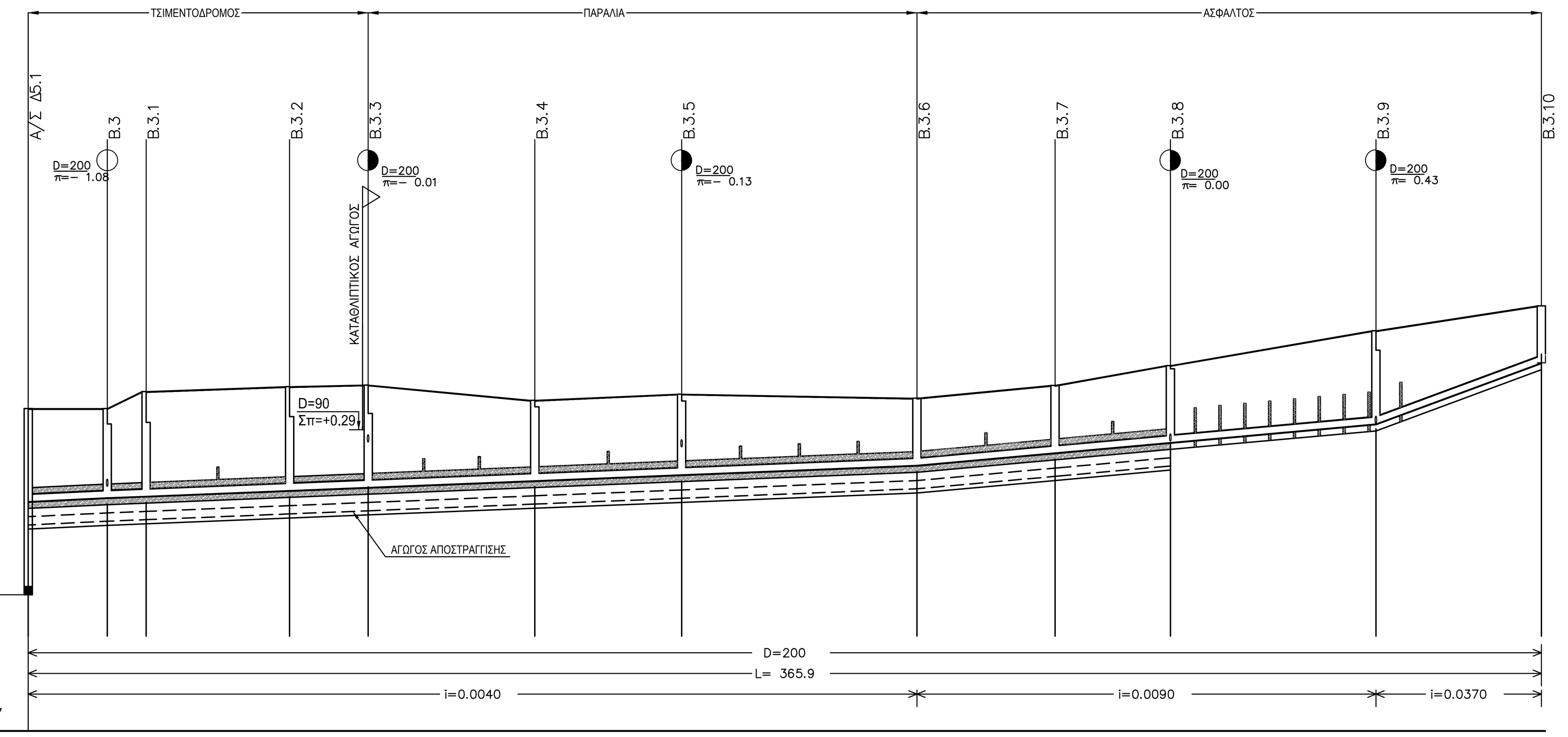

	Α/Σ Δ5.1	Β.3	Β.3.1	Β.3.2	Β.3.3	Β.3.4	Β.3.5	Β.3.6	Β.3.7	Β.3.8	Β.3.9	Β.3.10
ΥΨΟΜΕΤΡΑ ΕΔΑΦΟΥΣ Η ΕΡΥΘΡΑΣ	0.80	0.80	1.21	1.33	1.37	1.00	1.15	1.05	1.36	1.84	2.68	3.28
ΥΨΟΜΕΤΡΑ ΠΥΘΜΕΝΑ ΑΓΩΓΟΥ	1.45	1.36	1.32	1.18	1.11	0.95	0.80	0.58	0.28	0.02	0.42	1.90
ΥΨΟΜΕΤΡΑ ΠΥΘΜΕΝΑ ΣΚΑΜΜΑΤΟΣ	2.11	2.02	1.98	1.85	1.77	1.61	1.47	1.24	0.94	0.69 / 0.19	0.26	1.74
ΒΑΘΟΣ ΕΚΣΚΑΦΗΣ	2.91	2.82	3.19	3.18	3.14	2.61	2.62	2.29	2.30	2.53 / 2.03	2.42	1.54
ΑΠΟΣΤΑΣΕΙΣ ΑΠΟ ΤΗΝ ΑΡΧΗ	0.00	19.10	28.50	63.20	82.20	122.50	158.00	214.90	248.30	276.20	325.90	365.90

ΑΠΟΣΤΑΣΕΙΣ ΜΕΤΑΞΥ	19.10	9.40	34.70	19.00	40.30	35.50	56.90	33.40	27.90	49.70	40.00

ΧΙΛΙΟΜΕΤΡΗΣΗ: 0+ 0, 0+100, 0+200, 0+300

ΥΔΡΑΥΛΙΚΑ ΣΤΟΙΧΕΙΑ	Α/Σ Δ5.1–Β.3	Β.3–Β.3.3	Β.3.3–Β.3.5	Β.3.5–Β.3.6	Β.3.6–Β.3.8	Β.3.8–Β.3.9	Β.3.9–Β.3.10
Q (lt/s)	4.95	2.13	1.29	0.73	0.67	0.41	0.20
ν (μ/δλ)	0.52	0.40	0.35	0.30	0.39	0.33	0.49
h/H	0.43	0.27	0.21	0.16	0.13	0.10	0.06

ΑΓΩΓΟΣ 7
Β.3 έως Β.3.0.10

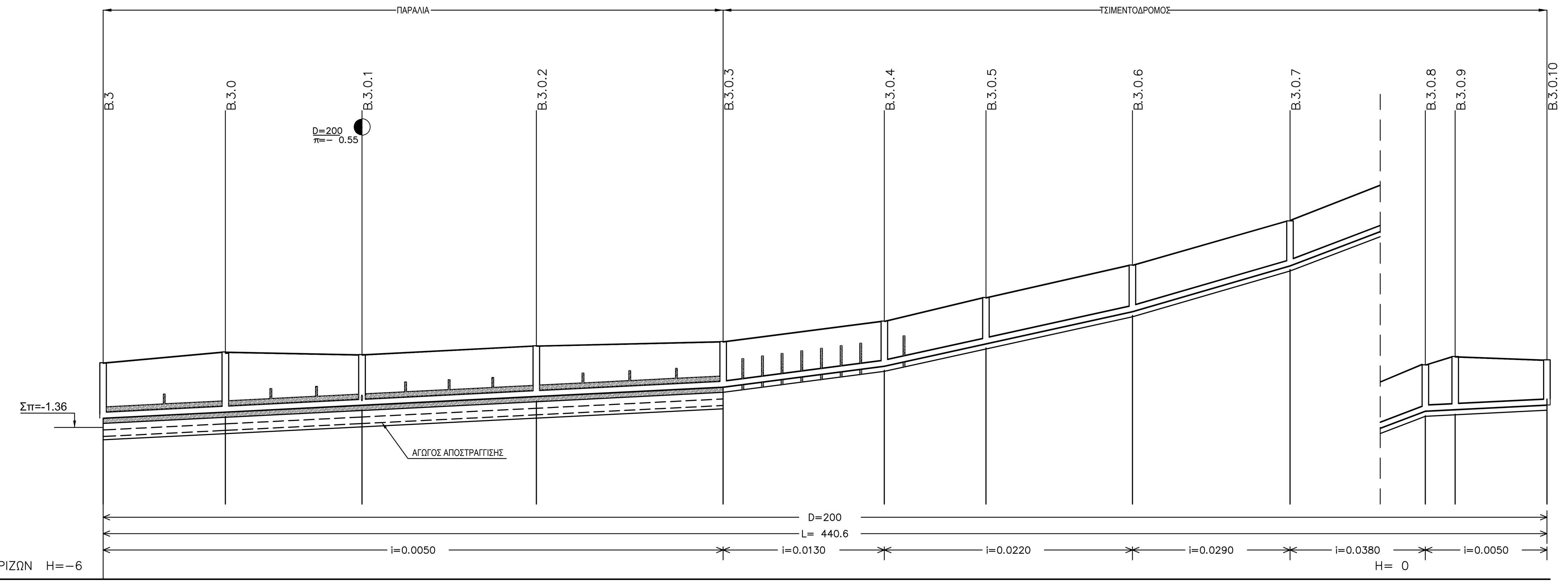

	Β.3	Β.3.0	Β.3.0.1	Β.3.0.2	Β.3.0.3	Β.3.0.4	Β.3.0.5	Β.3.0.6	Β.3.0.7	Β.3.0.8	Β.3.0.9	Β.3.0.10
ΥΨΟΜΕΤΡΑ ΕΔΑΦΟΥΣ Η ΕΡΥΘΡΑΣ	0.61	0.94	0.86	1.13	1.26	1.88	2.60	3.59	4.94	6.55	6.80	6.70
ΥΨΟΜΕΤΡΑ ΠΥΘΜΕΝΑ ΑΓΩΓΟΥ	1.08	0.89	0.68	0.41	0.13	0.51	1.19	2.17	3.57	5.14	5.18	5.32
ΥΨΟΜΕΤΡΑ ΠΥΘΜΕΝΑ ΣΚΑΜΜΑΤΟΣ	1.74	1.55	1.34	1.08	0.79 / 0.29	0.35	1.03	2.01	3.41	4.98	5.02	5.16
ΒΑΘΟΣ ΕΚΣΚΑΦΗΣ	2.35	2.49	2.20	2.21	2.05 / 1.55	1.53	1.57	1.58	1.53	1.57	1.78	1.54
ΑΠΟΣΤΑΣΕΙΣ ΑΠΟ ΤΗΝ ΑΡΧΗ	0.00	37.30	79.00	132.20	189.20	238.40	269.40	314.10	362.20	403.50	412.60	440.60

ΑΠΟΣΤΑΣΕΙΣ ΜΕΤΑΞΥ	37.30	41.70	53.20	57.00	49.20	31.00	44.70	48.10	41.30	9.10	28.00

ΧΙΛΙΟΜΕΤΡΗΣΗ: 0+ 0, 0+100, 0+200, 0+300, 0+400

ΥΔΡΑΥΛΙΚΑ ΣΤΟΙΧΕΙΑ	Β.3–Β.3.0.1	Β.3.0.1–Β.3.0.3	Β.3.0.3–Β.3.0.4	Β.3.0.4–Β.3.0.6	Β.3.0.6–Β.3.0.7	Β.3.0.7–Β.3.0.8	Β.3.0.8–Β.3.0.10
Q (lt/s)	2.82	1.45	1.24	1.08	0.61	0.61	0.61
ν (μ/δλ)	0.48	0.39	0.53	0.61	0.60	0.64	0.31
h/H	0.30	0.21	0.16	0.13	0.10	0.09	0.14

ΑΓΩΓΟΣ 6
Β.3.0.1 έως Β.3.0.1.7

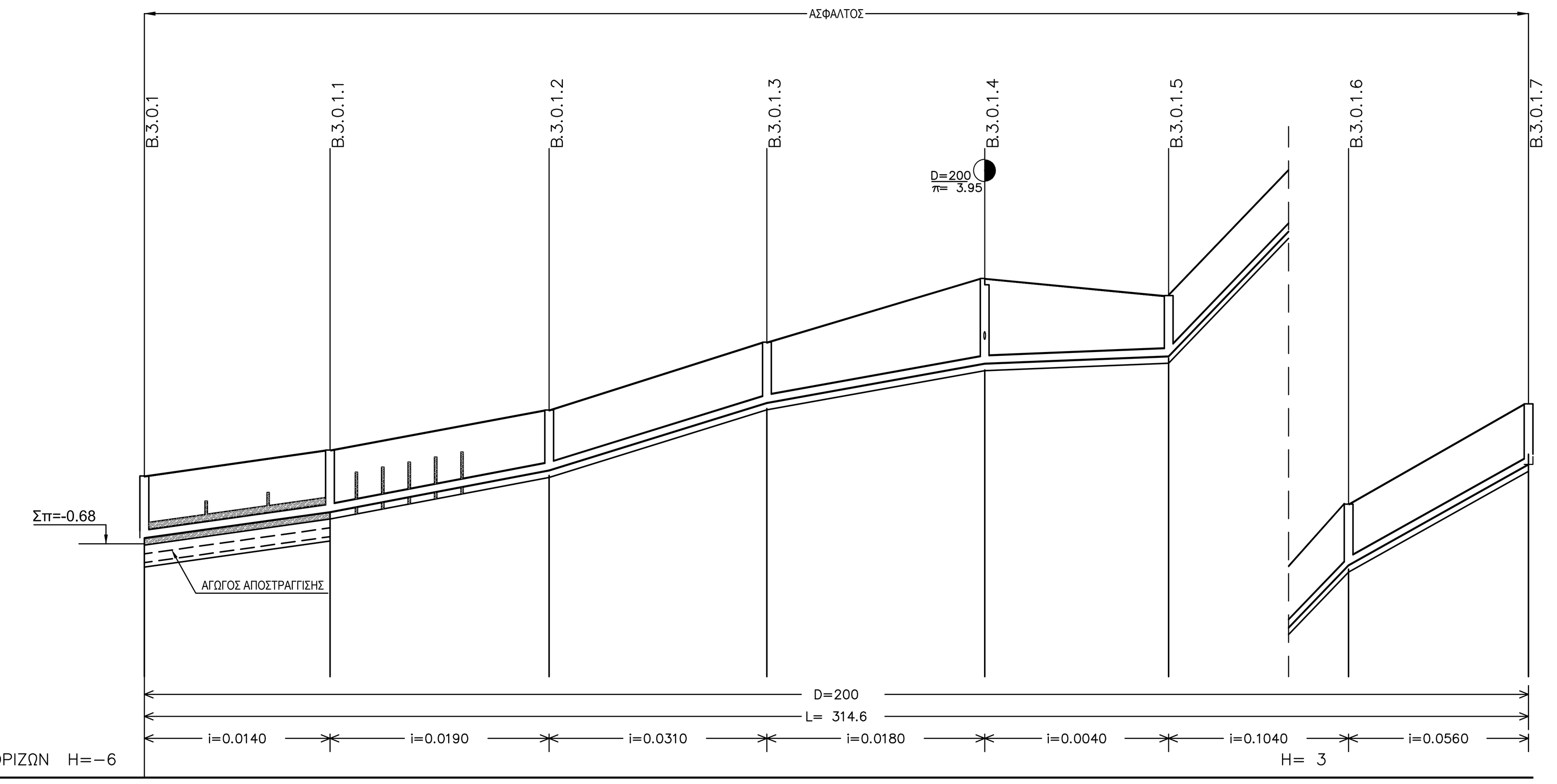

	Β.3.0.1	Β.3.0.1.1	Β.3.0.1.2	Β.3.0.1.3	Β.3.0.1.4	Β.3.0.1.5	Β.3.0.1.6	Β.3.0.1.7
ΥΨΟΜΕΤΡΑ ΕΔΑΦΟΥΣ Η ΕΡΥΘΡΑΣ	0.86	1.45	2.36	3.90	5.35	4.96	9.22	11.50
ΥΨΟΜΕΤΡΑ ΠΥΘΜΕΝΑ ΑΓΩΓΟΥ	0.55	0.04	0.99	2.53	3.42	3.58	7.84	10.13
ΥΨΟΜΕΤΡΑ ΠΥΘΜΕΝΑ ΣΚΑΜΜΑΤΟΣ	1.21	0.62 / 0.12	0.83	2.36	3.25	3.42	7.68	9.97
ΒΑΘΟΣ ΕΚΣΚΑΦΗΣ	2.07	2.07 / 1.57	1.53	1.54	2.10	1.54	1.54	1.53
ΑΠΟΣΤΑΣΕΙΣ ΑΠΟ ΤΗΝ ΑΡΧΗ	0.00	42.20	92.00	141.50	191.00	232.80	273.70	314.60

ΑΠΟΣΤΑΣΕΙΣ ΜΕΤΑΞΥ	42.20	49.80	49.50	49.50	41.80	40.90	40.90

ΧΙΛΙΟΜΕΤΡΗΣΗ: 0+ 0, 0+100, 0+200, 0+300

ΥΔΡΑΥΛΙΚΑ ΣΤΟΙΧΕΙΑ	Β.3.0.1–Β.3.0.1.1	Β.3.0.1.1–Β.3.0.1.2	Β.3.0.1.2–Β.3.0.1.3	Β.3.0.1.3–Β.3.0.1.4	Β.3.0.1.4–Β.3.0.1.5	Β.3.0.1.5–Β.3.0.1.6	Β.3.0.1.6–Β.3.0.1.7
Q (lt/s)	1.24	1.24	1.24	1.24	0.35	0.35	0.35
ν (μ/δλ)	0.56	0.62	0.73	0.60	0.25	0.81	0.60
h/H	0.16	0.15	0.13	0.15	0.12	0.06	0.06

ΑΓΩΓΟΣ 5
Β.3.0.1.4 έως Β.3.0.1.9

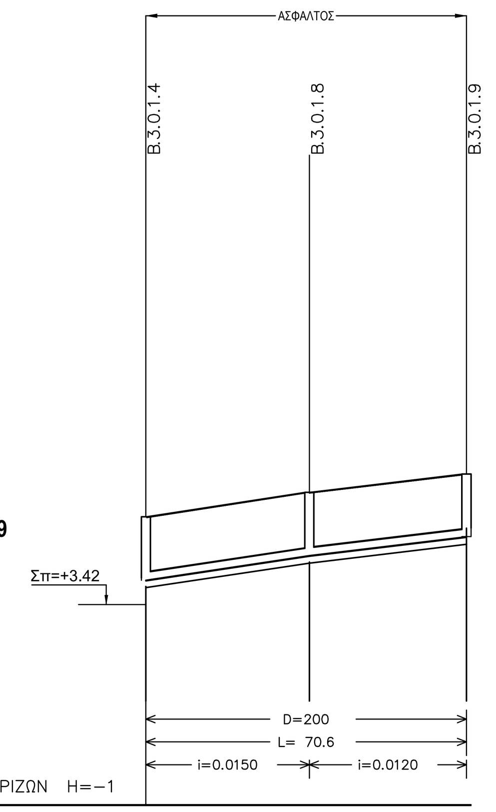

	Β.3.0.1.4	Β.3.0.1.8	Β.3.0.1.9
ΥΨΟΜΕΤΡΑ ΕΔΑΦΟΥΣ Η ΕΡΥΘΡΑΣ	5.35	5.89	6.29
ΥΨΟΜΕΤΡΑ ΠΥΘΜΕΝΑ ΑΓΩΓΟΥ	3.95	4.49	4.91
ΥΨΟΜΕΤΡΑ ΠΥΘΜΕΝΑ ΣΚΑΜΜΑΤΟΣ	3.79	4.33	4.75
ΒΑΘΟΣ ΕΚΣΚΑΦΗΣ	1.56	1.56	1.54
ΑΠΟΣΤΑΣΕΙΣ ΑΠΟ ΤΗΝ ΑΡΧΗ	0.00	36.00	70.60

ΑΠΟΣΤΑΣΕΙΣ ΜΕΤΑΞΥ	36.00	34.60

ΧΙΛΙΟΜΕΤΡΗΣΗ: 0+ 0

ΥΔΡΑΥΛΙΚΑ ΣΤΟΙΧΕΙΑ	Β.3.0.1.4–Β.3.0.1.8	Β.3.0.1.8–Β.3.0.1.9
Q (lt/s)	0.08	0.08
ν (μ/δλ)	0.27	0.25
h/H	0.05	0.05

ΑΓΩΓΟΣ 4
Β.3.3 έως Β.3.3.3

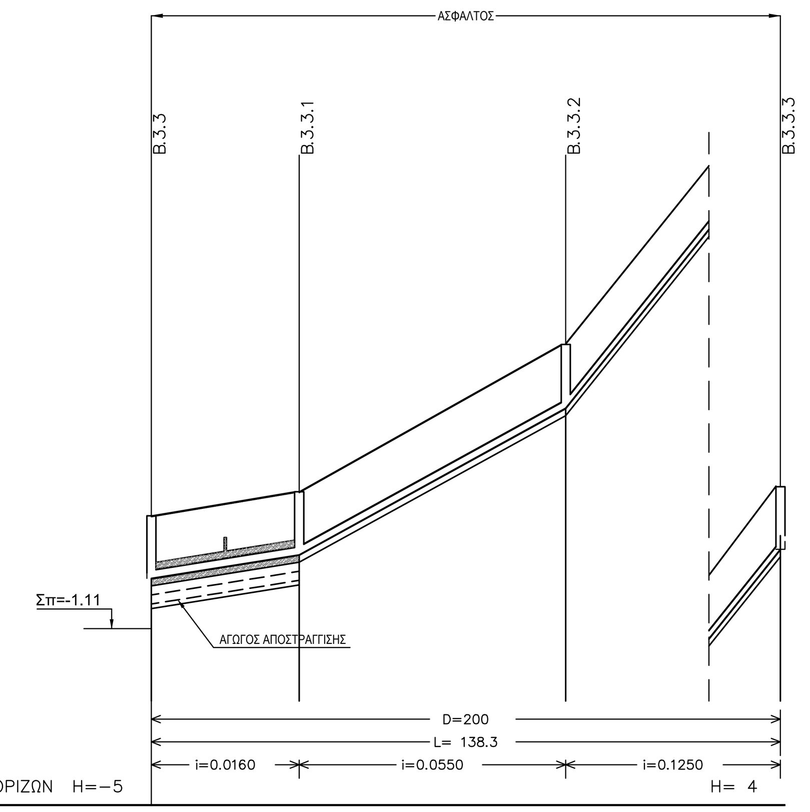

	Β.3.3	Β.3.3.1	Β.3.3.2	Β.3.3.3
ΥΨΟΜΕΤΡΑ ΕΔΑΦΟΥΣ Η ΕΡΥΘΡΑΣ	1.37	1.90	5.14	11.01
ΥΨΟΜΕΤΡΑ ΠΥΘΜΕΝΑ ΑΓΩΓΟΥ	0.01	0.51	3.74	9.64
ΥΨΟΜΕΤΡΑ ΠΥΘΜΕΝΑ ΣΚΑΜΜΑΤΟΣ	0.67	0.15 / 0.35	3.58	9.48
ΒΑΘΟΣ ΕΚΣΚΑΦΗΣ	2.04	2.05 / 1.55	1.56	1.53
ΑΠΟΣΤΑΣΕΙΣ ΑΠΟ ΤΗΝ ΑΡΧΗ	0.00	32.50	91.10	138.30

ΑΠΟΣΤΑΣΕΙΣ ΜΕΤΑΞΥ	32.50	58.60	47.20

ΧΙΛΙΟΜΕΤΡΗΣΗ: 0+ 0, 0+100

ΥΔΡΑΥΛΙΚΑ ΣΤΟΙΧΕΙΑ	Β.3.3–Β.3.3.1	Β.3.3.1–Β.3.3.2	Β.3.3.2–Β.3.3.3
Q (lt/s)	0.45	0.45	0.45
ν (μ/δλ)	0.41	0.65	0.89
h/H	0.09	0.07	0.06

ΑΓΩΓΟΣ 3
Β.3.5 έως Β.3.5.3

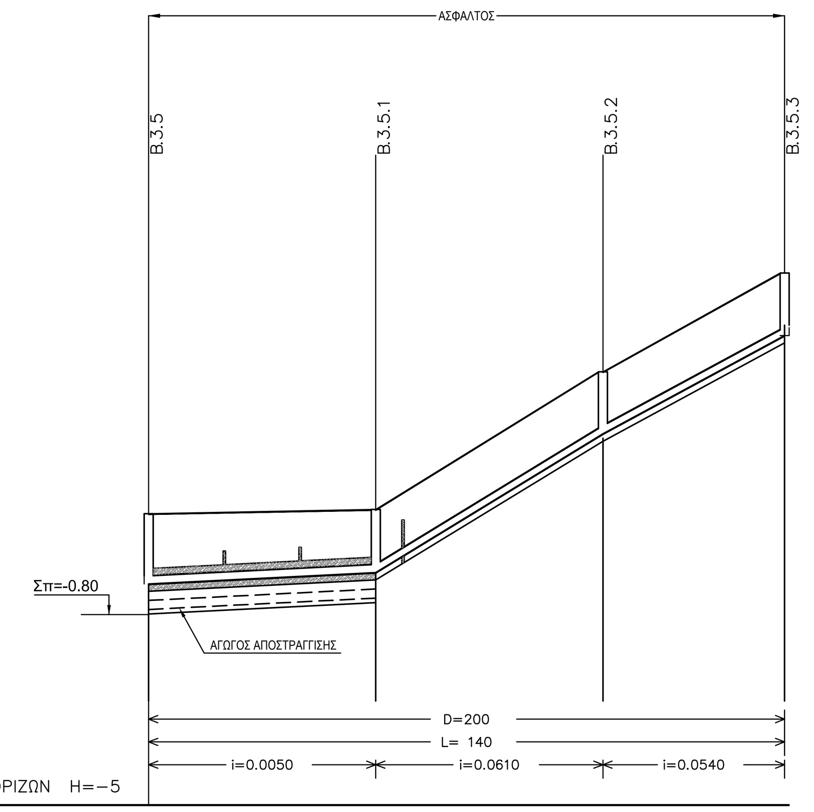

	Β.3.5	Β.3.5.1	Β.3.5.2	Β.3.5.3
ΥΨΟΜΕΤΡΑ ΕΔΑΦΟΥΣ Η ΕΡΥΘΡΑΣ	1.42	1.51	4.54	6.71
ΥΨΟΜΕΤΡΑ ΠΥΘΜΕΝΑ ΑΓΩΓΟΥ	0.13	0.12	3.17	5.33
ΥΨΟΜΕΤΡΑ ΠΥΘΜΕΝΑ ΣΚΑΜΜΑΤΟΣ	0.79	0.54 / 0.04	3.01	5.17
ΒΑΘΟΣ ΕΚΣΚΑΦΗΣ	2.21	2.05 / 1.55	1.53	1.54
ΑΠΟΣΤΑΣΕΙΣ ΑΠΟ ΤΗΝ ΑΡΧΗ	0.00	50.00	100.00	140.00

ΑΠΟΣΤΑΣΕΙΣ ΜΕΤΑΞΥ	50.00	50.00	40.00

ΧΙΛΙΟΜΕΤΡΗΣΗ: 0+ 0, 0+100

ΥΔΡΑΥΛΙΚΑ ΣΤΟΙΧΕΙΑ	Β.3.5–Β.3.5.1	Β.3.5.1–Β.3.5.2	Β.3.5.2–Β.3.5.3
Q (lt/s)	0.44	0.44	0.44
ν (μ/δλ)	0.28	0.69	0.65
h/H	0.12	0.07	0.07

ΑΓΩΓΟΣ 2
Β.3.8 έως Β.3.8.1

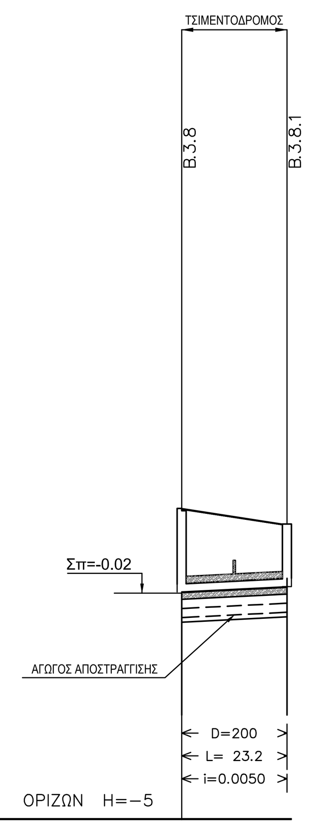

	Β.3.8	Β.3.8.1
ΥΨΟΜΕΤΡΑ ΕΔΑΦΟΥΣ Η ΕΡΥΘΡΑΣ	1.84	1.50
ΥΨΟΜΕΤΡΑ ΠΥΘΜΕΝΑ ΑΓΩΓΟΥ	0.00	0.12
ΥΨΟΜΕΤΡΑ ΠΥΘΜΕΝΑ ΣΚΑΜΜΑΤΟΣ	0.66	0.54
ΒΑΘΟΣ ΕΚΣΚΑΦΗΣ	2.50	2.04
ΑΠΟΣΤΑΣΕΙΣ ΜΕΤΑΞΥ	23.20	
ΑΠΟΣΤΑΣΕΙΣ ΑΠΟ ΤΗΝ ΑΡΧΗ	0.00	23.20
ΧΙΛΙΟΜΕΤΡΗΣΗ	0+ 0	
ΥΔΡΑΥΛΙΚΑ ΣΤΟΙΧΕΙΑ Q (lt/s) / ν (μ/δλ) / h/H	0.05 / 0.16 / 0.05	

ΑΓΩΓΟΣ 1
Β.3.9 έως Β.3.9.1

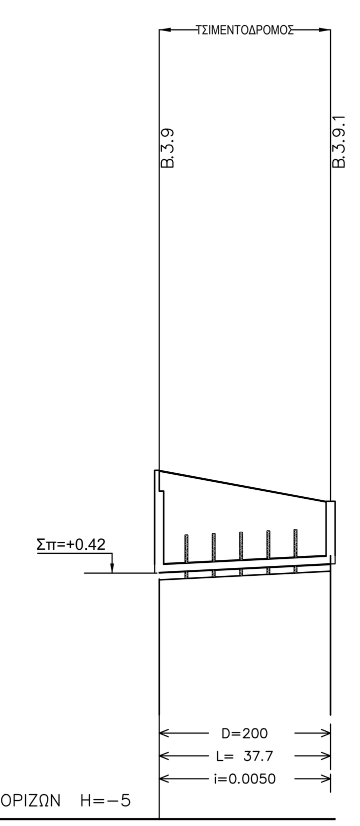

	Β.3.9	Β.3.9.1
ΥΨΟΜΕΤΡΑ ΕΔΑΦΟΥΣ Η ΕΡΥΘΡΑΣ	2.68	2.00
ΥΨΟΜΕΤΡΑ ΠΥΘΜΕΝΑ ΑΓΩΓΟΥ	0.43	0.62
ΥΨΟΜΕΤΡΑ ΠΥΘΜΕΝΑ ΣΚΑΜΜΑΤΟΣ	0.27	0.46
ΒΑΘΟΣ ΕΚΣΚΑΦΗΣ	2.41	1.54
ΑΠΟΣΤΑΣΕΙΣ ΜΕΤΑΞΥ	37.70	
ΑΠΟΣΤΑΣΕΙΣ ΑΠΟ ΤΗΝ ΑΡΧΗ	0.00	37.70
ΧΙΛΙΟΜΕΤΡΗΣΗ	0+ 0	
ΥΔΡΑΥΛΙΚΑ ΣΤΟΙΧΕΙΑ Q (lt/s) / ν (μ/δλ) / h/H	0.08 / 0.18 / 0.06	

ΔΗΜΟΤΙΚΗ ΕΠΙΧΕΙΡΗΣΗ
ΥΔΡΕΥΣΗΣ - ΑΠΟΧΕΤΕΥΣΗΣ ΜΕΙΖΟΝΟΣ ΠΕΡΙΟΧΗΣ ΒΟΛΟΥ
ΔΙΕΥΘΥΝΣΗ ΠΡΟΓΡΑΜΜΑΤΙΣΜΟΥ & ΝΕΩΝ ΥΠΟΔΟΜΩΝ
ΤΜΗΜΑ ΜΕΛΕΤΩΝ & ΚΑΤΑΣΚΕΥΩΝ ΝΕΩΝ ΥΠΟΔΟΜΩΝ

ΜΕΛΕΤΗ ΑΠΟΧΕΤΕΥΣΗΣ ΑΚΑΘΑΡΤΩΝ ΠΑΡΑΛΙΑΚΟΥ ΜΕΤΩΠΟΥ ΒΟΛΟΥ - ΕΠΕΚΤΑΣΗΣ ΕΕΛ ΔΕΥΑΜΒ

ΔΙΚΤΥΑ ΑΠΟΧΕΤΕΥΣΗΣ ΑΚΑΘΑΡΤΩΝ ΣΤΟΥΣ ΟΙΚΙΣΜΟΥΣ ΧΡΥΣΗ ΑΚΤΗ ΠΑΝΑΓΙΑΣ, ΒΕΛΑΝΙΔΙΑ, ΑΓ. ΓΕΩΡΓΙΟΣ, ΜΑΡΑΘΟΣ ΚΑΙ ΚΡΙΘΑΡΙΑ Δ. ΒΟΛΟΥ

ΟΡΙΣΤΙΚΗ ΜΕΛΕΤΗ

ΜΗΚΟΤΟΜΕΣ ΒΑΡΥΤΙΚΩΝ ΑΓΩΓΩΝ ΟΙΚΙΣΜΟΥ ΒΕΛΑΝΙΔΙΑΣ (2/2)

ΚΛΙΜΑΚΑ :	1:1.000/1:100
ΚΩΔ. ΜΕΛΕΤΗΣ :	02/2015
ΚΩΔ. ΣΧΕΔΙΟΥ :	ΥΔΡ-03.1-03
ΑΡ. ΣΧΕΔΙΟΥ :	105
ΑΝΑΘΕΩΡΗΣΗ :	R0
ΗΜΕΡΟΜΗΝΙΑ :	02/2018

ΑΝΑΔΟΧΟΣ:	ΚΟΙΝΗ ΕΔΡΑ:	ΥΠΕΥΘΥΝΟΙ ΜΗΧΑΝΙΚΟΙ:
ΡΟΪΚΟΣ ΣΥΜΒΟΥΛΟΙ ΜΗΧΑΝΙΚΟΙ Α.Ε. ΝΑΜΑ ΣΥΜΒΟΥΛΟΙ ΜΗΧΑΝΙΚΟΙ ΚΑΙ ΜΕΛΕΤΗΤΕΣ Α.Ε. INTEGER ΑΝΩΝΥΜΗ ΤΕΧΝΙΚΗ ΕΤΑΙΡΕΙΑ ΜΕΛΕΤΩΝ ΕΜΒΗΣ ΣΥΜΒΟΥΛΟΙ ΜΗΧΑΝΙΚΟΙ Α.Ε. Χ. Φ. ΣΤΡΑΤΑΚΟΣ	ΡΗΓΑ ΦΕΡΑΙΟΥ 28 & ΠΑΡΝΗΘΟΣ 144 52 ΜΕΤΑΜΟΡΦΩΣΗ ΤΗΛ. ΚΕΝΤΡΟ: 2102803000 FAX: 2102803001 http:// www.roikos.gr, email : info@roikos.gr	Α. ΓΡΙΒΑΣ ΧΗΜ. ΜΗΧ. Ν. ΚΑΡΤΣΩΝΑΣ ΠΟΛ. ΜΗΧ.

ΣΥΝΤΑΞΗ - ΕΛΕΓΧΟΣ - ΘΕΩΡΗΣΗ

			ΥΠΟΓΡΑΦΗ
ΣΥΝΤΑΧΘΗΚΕ Ο ΑΝΑΔΟΧΟΣ	**ΚΩΝΣΤΑΝΤΙΝΟΣ ΚΑΛΕΡΓΗΣ** ΝΟΜΙΜΟΣ ΕΚΠΡΟΣΩΠΟΣ	ΗΜΕΡΟΜΗΝΙΑ ...... / .... / 2018	
ΕΛΕΓΧΘΗΚΕ ΟΙ ΕΠΙΒΛΕΠΟΝΤΕΣ	**ΧΡΥΣΟΣΤΟΜΟΣ ΦΑΦΟΥΤΗΣ** ΠΟΛΙΤΙΚΟΣ ΜΗΧΑΝΙΚΟΣ	ΗΜΕΡΟΜΗΝΙΑ ..... / ..... /	
	ΜΙΛΤΙΑΔΗΣ ΦΑΝΑΡΙΩΤΗΣ ΧΗΜΙΚΟΣ ΜΗΧΑΝΙΚΟΣ	ΗΜΕΡΟΜΗΝΙΑ ..... / ..... /	
	ΣΤΕΦΑΝΟΣ ΚΑΝΤΑΡΤΖΗΣ ΗΛΕΚΤΡΟΛΟΓΟΣ ΜΗΧΑΝΙΚΟΣ	ΗΜΕΡΟΜΗΝΙΑ ..... / ..... /	
ΘΕΩΡΗΘΗΚΕ Ο Δ/ΝΤΗΣ ΠΡΟΓΡΑΜΜΑΤΙΣΜΟΥ & ΝΕΩΝ ΥΠΟΔΟΜΩΝ	**ΣΤΕΦΑΝΟΣ ΚΑΝΤΑΡΤΖΗΣ** ΗΛΕΚΤΡΟΛΟΓΟΣ ΜΗΧΑΝΙΚΟΣ	ΗΜΕΡΟΜΗΝΙΑ ..... / ..... /	

ΕΓΚΡΙΤΙΚΗ ΑΠΟΦΑΣΗ :

Ευρωπαϊκή Ένωση
Ευρωπαϊκό Ταμείο Περιφερειακής Ανάπτυξης
Με τη συγχρηματοδότηση της Ελλάδας και της Ευρωπαϊκής Ένωσης
ΕΣΠΑ 2014-2020
ανάπτυξη - εργασία - αλληλεγγύη