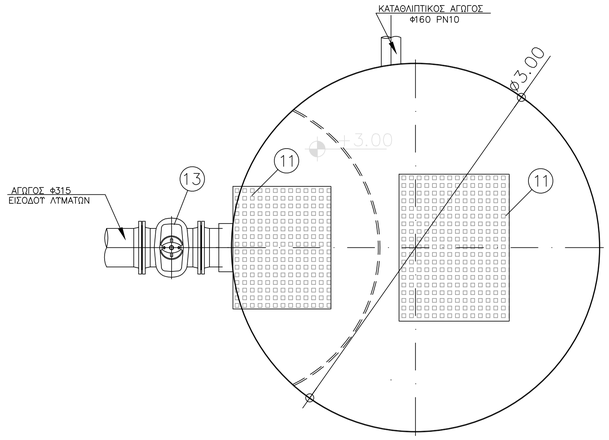


ΚΑΤΟΨΗ
ΚΛ 1:25

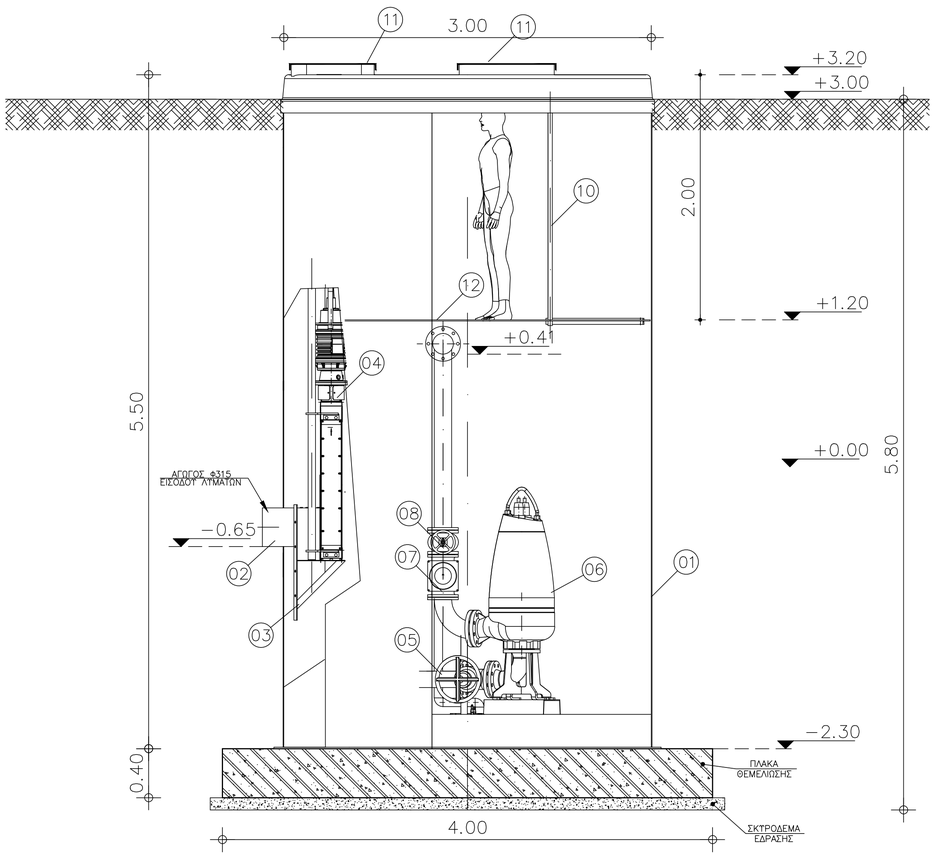


ΕΝΔΕΙΚΤΙΚΗ ΤΟΜΗ
ΚΛ 1:25

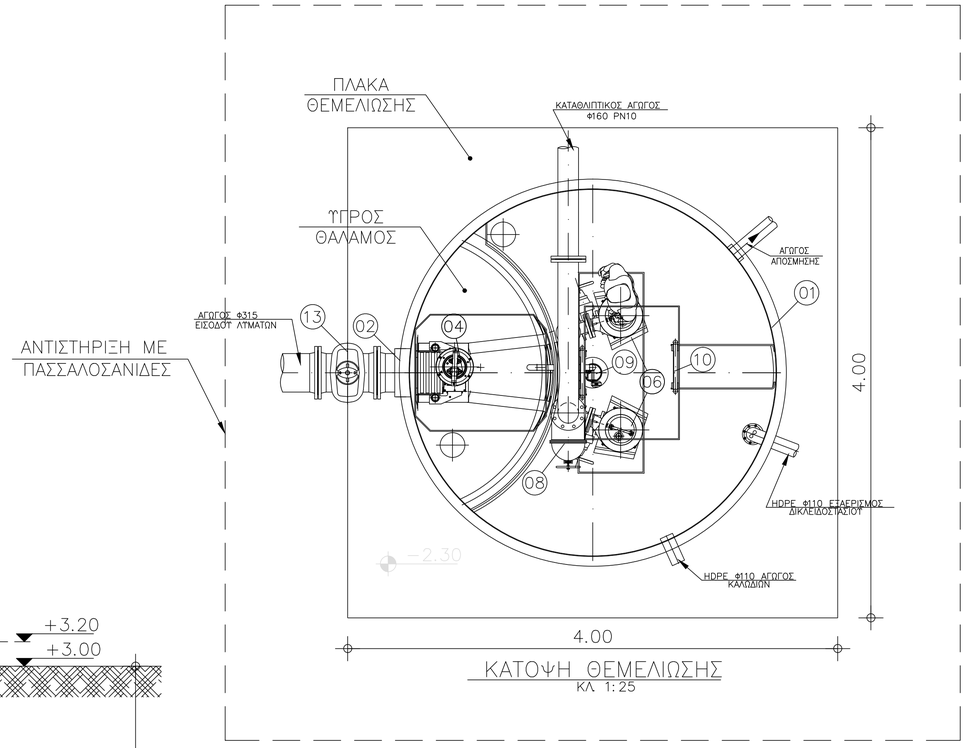


ΚΑΤΟΨΗ ΘΕΜΕΛΙΩΣΗΣ
ΚΛ 1:25

## ΛΙΣΤΑ ΕΞΟΠΛΙΣΜΟΥ Α/Σ

| ## | ΠΕΡΙΓΡΑΦΗ | ΤΕΜΑΧΙΑ | ΠΑΡΑΤΗΡΗΣΕΙΣ |
|---|---|---|---|
| 15 | | | |
| 14 | | | |
| 13 | ΔΙΚΛΕΙΔΑ ΑΠΟΜΟΝΩΣΗΣ ΑΝΤΛΙΟΣΤΑΣΙΟΥ | 1 | DN300 |
| 12 | ΔΑΠΕΔΟ ΕΠΙΣΚΕΨΗΣ | 1 | |
| 11 | ΚΑΛΥΜΜΑ ΦΡΕΑΤΙΟΥ | 1 | ΚΛΑΣΗ Β125 |
| 10 | ΚΑΤΑΚΟΡΥΦΗ ΚΛΙΜΑΚΑ | 2 | |
| 09 | ΑΝΤΛΙΑ ΑΠΟΣΤΡΑΓΓΙΣΗΣ | 1 | |
| 08 | ΔΙΚΛΕΙΔΑ ΑΠΟΜΟΝΩΣΗΣ ΚΑΤΑΘΛΙΨΗΣ ΑΝΤΛΙΑΣ | 2 | DN80 |
| 07 | ΑΝΤΕΠΙΣΤΡΟΦΟ ΤΥΠΟΥ ΜΠΙΛΙΑΣ | 2 | DN80 |
| 06 | ΑΝΤΛΙΑ ΛΥΜΑΤΩΝ ΞΗΡΟΥ ΤΥΠΟΥ | 2 | |
| 05 | ΔΙΚΛΕΙΔΑ ΑΠΟΜΟΝΩΣΗΣ ΑΝΑΡΡΟΦΗΣΗΣ ΑΝΤΛΙΑΣ | 2 | DN100 |
| 04 | ΑΛΕΣΤΗΣ | 1 | |
| 03 | ΒΑΣΗ ΕΔΡΑΣΗΣ ΑΛΕΣΤΗ | 1 | |
| 02 | ΑΝΑΜΟΝΗ ΣΥΝΔΕΣΗΣ ΑΓΩΓΟΥ ΠΡΟΣΑΓΩΓΗΣ ΛΥΜΑΤΩΝ | 1 | Φ315 |
| 01 | ΠΡΟΚΑΤΑΣΚΕΥΑΣΜΕΝΟ ΑΝΤΛΙΟΣΤΑΣΙΟ D=3,00m | 1 | H=5,50m |

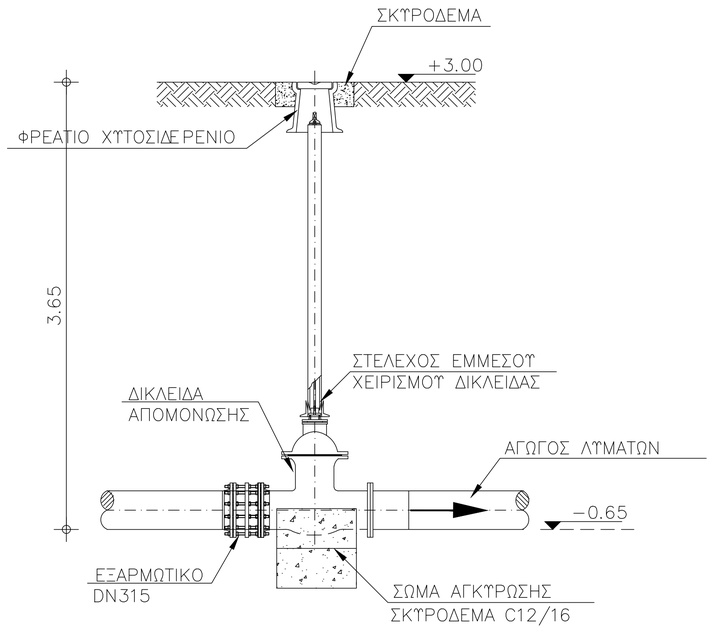


ΛΕΠΤΟΜΕΡΕΙΑ
ΔΙΚΛΕΙΔΑΣ ΑΠΟΜΟΝΩΣΗΣ Α/Σ

ΔΗΜΟΤΙΚΗ ΕΠΙΧΕΙΡΗΣΗ
ΥΔΡΕΥΣΗΣ - ΑΠΟΧΕΤΕΥΣΗΣ ΜΕΙΖΟΝΟΣ ΠΕΡΙΟΧΗΣ ΒΟΛΟΥ
ΔΙΕΥΘΥΝΣΗ ΠΡΟΓΡΑΜΜΑΤΙΣΜΟΥ & ΝΕΩΝ ΥΠΟΔΟΜΩΝ
ΤΜΗΜΑ ΜΕΛΕΤΩΝ & ΚΑΤΑΣΚΕΥΩΝ ΝΕΩΝ ΥΠΟΔΟΜΩΝ

# ΜΕΛΕΤΗ ΑΠΟΧΕΤΕΥΣΗΣ ΑΚΑΘΑΡΤΩΝ ΠΑΡΑΛΙΑΚΟΥ ΜΕΤΩΠΟΥ ΒΟΛΟΥ - ΕΠΕΚΤΑΣΗΣ ΕΕΛ ΔΕΥΑΜΒ

ΔΙΚΤΥΑ ΑΠΟΧΕΤΕΥΣΗΣ ΑΚΑΘΑΡΤΩΝ ΣΤΟΥΣ ΟΙΚΙΣΜΟΥΣ ΧΡΥΣΗ ΑΚΤΗ ΠΑΝΑΓΙΑΣ, ΒΕΛΑΝΙΔΙΑ, ΑΓ. ΓΕΩΡΓΙΟΣ, ΜΑΡΑΘΟΣ ΚΑΙ ΚΡΙΘΑΡΙΑ Δ. ΒΟΛΟΥ

## ΟΡΙΣΤΙΚΗ ΜΕΛΕΤΗ

## ΑΝΤΛΙΟΣΤΑΣΙΟ Δ11
## Η/Μ ΕΞΟΠΛΙΣΜΟΣ

**ΚΑΤΟΨΕΙΣ, ΤΟΜΕΣ**

| | |
|---|---|
| ΚΛΙΜΑΚΑ : | **1:25** |
| ΚΩΔ. ΜΕΛΕΤΗΣ : | **02/2015** |
| ΚΩΔ. ΣΧΕΔΙΟΥ : | **ΥΔΡ-03.1-31** |
| ΑΡ. ΣΧΕΔΙΟΥ : | **109** |
| ΑΝΑΘΕΩΡΗΣΗ : | **R1** |
| ΗΜΕΡΟΜΗΝΙΑ : | **08/2018** |


**ΑΝΑΔΟΧΟΣ:**
**ΡΟΪΚΟΣ** ΣΥΜΒΟΥΛΟΙ ΜΗΧΑΝΙΚΟΙ Α.Ε.
**ΝΑΜΑ** ΣΥΜΒΟΥΛΟΙ ΜΗΧΑΝΙΚΟΙ ΚΑΙ ΜΕΛΕΤΗΤΕΣ Α.Ε.
**INTEGER** ΑΝΩΝΥΜΗ ΤΕΧΝΙΚΗ ΕΤΑΙΡΕΙΑ ΜΕΛΕΤΩΝ
**ΕΜΒΗΣ** ΣΥΜΒΟΥΛΟΙ ΜΗΧΑΝΙΚΟΙ Α.Ε.
**Χ. Φ. ΣΤΡΑΤΑΚΟΣ**

**ΚΟΙΝΗ ΕΔΡΑ:**
ΡΗΓΑ ΦΕΡΑΙΟΥ 28 & ΠΑΡΝΗΘΟΣ
144 52 ΜΕΤΑΜΟΡΦΩΣΗ
ΤΗΛ. ΚΕΝΤΡΟ: 2102803000
FAX: 2102803001
http:// www.roikos.gr,
email : info@roikos.gr

**ΥΠΕΥΘΥΝΟΙ ΜΗΧΑΝΙΚΟΙ:**
**Α. ΓΡΙΒΑΣ** ΧΗΜ. ΜΗΧ.
**Ν. ΚΑΡΤΣΩΝΑΣ** ΠΟΛ. ΜΗΧ.


ΣΥΝΤΑΞΗ - ΕΛΕΓΧΟΣ - ΘΕΩΡΗΣΗ

| | | | |
|---|---|---|---|
| **ΣΥΝΤΑΧΘΗΚΕ** Ο ΑΝΑΔΟΧΟΣ | **ΚΩΝΣΤΑΝΤΙΝΟΣ ΚΑΛΕΡΓΗΣ** ΝΟΜΙΜΟΣ ΕΚΠΡΟΣΩΠΟΣ | ΗΜΕΡΟΜΗΝΙΑ ..... / .... / 2018 | ΥΠΟΓΡΑΦΗ |
| **ΕΛΕΓΧΘΗΚΕ** ΟΙ ΕΠΙΒΛΕΠΟΝΤΕΣ | **ΧΡΥΣΟΣΤΟΜΟΣ ΦΑΦΟΥΤΗΣ** ΠΟΛΙΤΙΚΟΣ ΜΗΧΑΝΙΚΟΣ | ΗΜΕΡΟΜΗΝΙΑ ..... / ..... / .... | |
| | **ΜΙΛΤΙΑΔΗΣ ΦΑΝΑΡΙΩΤΗΣ** ΧΗΜΙΚΟΣ ΜΗΧΑΝΙΚΟΣ | ΗΜΕΡΟΜΗΝΙΑ ..... / ..... / .... | |
| | **ΣΤΕΦΑΝΟΣ ΚΑΝΤΑΡΤΖΗΣ** ΗΛΕΚΤΡΟΛΟΓΟΣ ΜΗΧΑΝΙΚΟΣ | ΗΜΕΡΟΜΗΝΙΑ ..... / ..... / .... | |
| **ΘΕΩΡΗΘΗΚΕ** Ο Δ/ΝΤΗΣ ΠΡΟΓΡΑΜΜΑΤΙΣΜΟΥ & ΝΕΩΝ ΥΠΟΔΟΜΩΝ | **ΣΤΕΦΑΝΟΣ ΚΑΝΤΑΡΤΖΗΣ** ΗΛΕΚΤΡΟΛΟΓΟΣ ΜΗΧΑΝΙΚΟΣ | ΗΜΕΡΟΜΗΝΙΑ ..... / ..... / .... | |

ΕΓΚΡΙΤΙΚΗ ΑΠΟΦΑΣΗ :


Ευρωπαϊκή Ένωση
Ευρωπαϊκό Ταμείο Περιφερειακής Ανάπτυξης
Με τη συγχρηματοδότηση της Ελλάδας και της Ευρωπαϊκής Ένωσης
ΕΣΠΑ 2014-2020
ανάπτυξη - εργασία - αλληλεγγύη