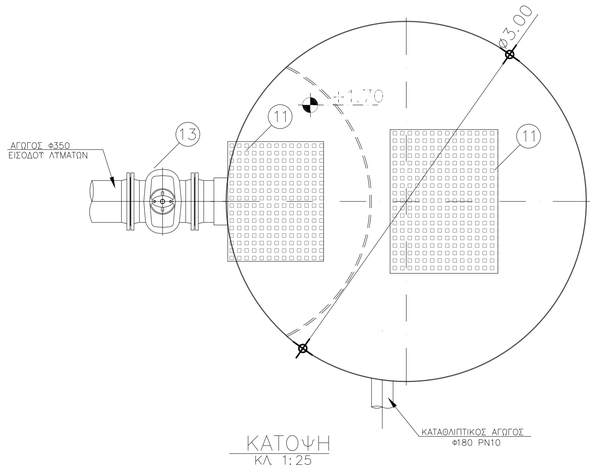

ΚΑΤΟΨΗ
ΚΛ 1:25

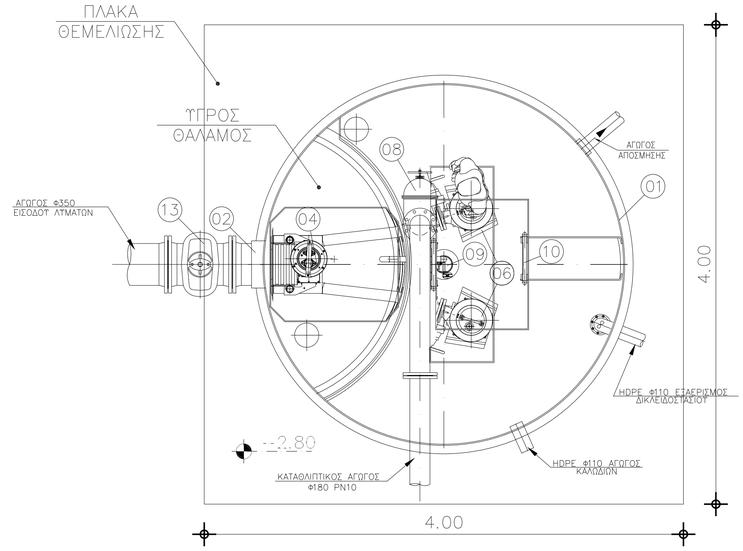

ΚΑΤΟΨΗ ΘΕΜΕΛΙΩΣΗΣ
ΚΛ 1:25

ΛΙΣΤΑ ΕΞΟΠΛΙΣΜΟΥ Α/Σ

15			
14			
13	ΔΙΚΛΕΙΔΑ ΑΠΟΜΟΝΩΣΗΣ ΑΝΤΛΙΟΣΤΑΣΙΟΥ	1	DN350
12	ΔΑΠΕΔΟ ΕΠΙΣΚΕΨΗΣ	1	
11	ΚΑΛΥΜΜΑ ΦΡΕΑΤΙΟΥ	1	ΚΛΑΣΗ Β125
10	ΚΑΤΑΚΟΡΥΦΗ ΚΛΙΜΑΚΑ	2	
09	ΑΝΤΛΙΑ ΑΠΟΣΤΡΑΓΓΙΣΗΣ	1	
08	ΔΙΚΛΕΙΔΑ ΑΠΟΜΟΝΩΣΗΣ ΚΑΤΑΘΛΙΨΗΣ ΑΝΤΛΙΑΣ	2	DN125
07	ΑΝΤΕΠΙΣΤΡΟΦΟ ΤΥΠΟΥ ΜΠΙΛΙΑΣ	2	DN125
06	ΑΝΤΛΙΑ ΛΥΜΑΤΩΝ ΞΗΡΟΥ ΤΥΠΟΥ	2	
05	ΔΙΚΛΕΙΔΑ ΑΠΟΜΟΝΩΣΗΣ ΑΝΑΡΡΟΦΗΣΗΣ ΑΝΤΛΙΑΣ	2	DN150
04	ΑΛΕΣΤΗΣ	1	
03	ΒΑΣΗ ΕΔΡΑΣΗΣ ΑΛΕΣΤΗ	1	
02	ΑΝΑΜΟΝΗ ΣΥΝΔΕΣΗΣ ΑΓΩΓΟΥ ΠΡΟΣΑΓΩΓΗΣ ΛΥΜΑΤΩΝ	1	Φ350
01	ΠΡΟΚΑΤΑΣΚΕΥΑΣΜΕΝΟ ΑΝΤΛΙΟΣΤΑΣΙΟ D=3,00m	1	H=4,50m
##	ΠΕΡΙΓΡΑΦΗ	ΤΕΜΑΧΙΑ	ΠΑΡΑΤΗΡΗΣΕΙΣ

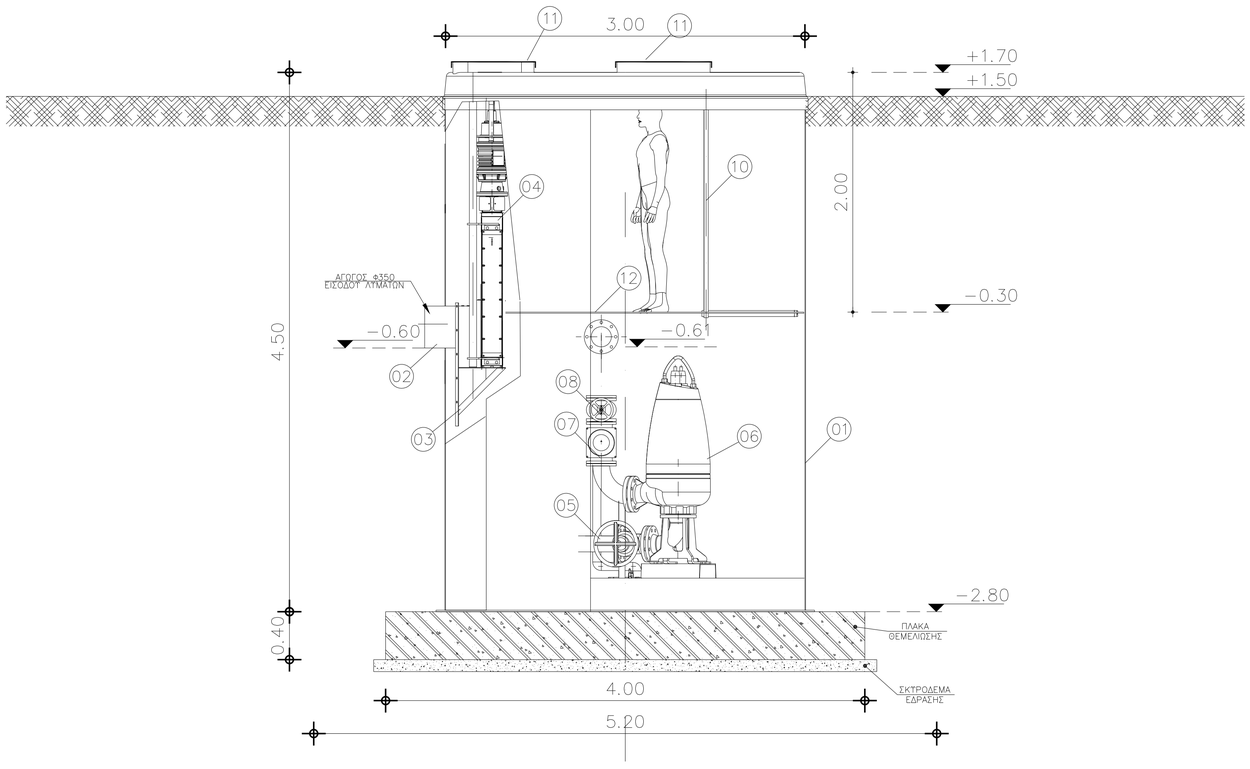

ΕΝΔΕΙΚΤΙΚΗ ΤΟΜΗ
ΚΛ 1:25

ΔΗΜΟΤΙΚΗ ΕΠΙΧΕΙΡΗΣΗ
ΥΔΡΕΥΣΗΣ - ΑΠΟΧΕΤΕΥΣΗΣ ΜΕΙΖΟΝΟΣ ΠΕΡΙΟΧΗΣ ΒΟΛΟΥ
ΔΙΕΥΘΥΝΣΗ ΠΡΟΓΡΑΜΜΑΤΙΣΜΟΥ & ΝΕΩΝ ΥΠΟΔΟΜΩΝ
ΤΜΗΜΑ ΜΕΛΕΤΩΝ & ΚΑΤΑΣΚΕΥΩΝ ΝΕΩΝ ΥΠΟΔΟΜΩΝ

ΜΕΛΕΤΗ ΑΠΟΧΕΤΕΥΣΗΣ ΑΚΑΘΑΡΤΩΝ ΠΑΡΑΛΙΑΚΟΥ ΜΕΤΩΠΟΥ ΒΟΛΟΥ - ΕΠΕΚΤΑΣΗΣ ΕΕΛ ΔΕΥΑΜΒ

ΔΙΚΤΥΑ ΑΠΟΧΕΤΕΥΣΗΣ ΑΚΑΘΑΡΤΩΝ ΣΤΟΥΣ ΟΙΚΙΣΜΟΥΣ
ΜΑΛΑΚΙ ΚΑΙ ΠΛΑΤΑΝΙΔΙΑ Δ. ΒΟΛΟΥ

ΟΡΙΣΤΙΚΗ ΜΕΛΕΤΗ

ΑΝΤΛΙΟΣΤΑΣΙΟ Α1.3
Η/Μ ΕΞΟΠΛΙΣΜΟΣ

ΚΑΤΟΨΕΙΣ, ΤΟΜΕΣ

ΚΛΙΜΑΚΑ :	1:25
ΚΩΔ. ΜΕΛΕΤΗΣ :	02/2015
ΚΩΔ. ΣΧΕΔΙΟΥ :	ΥΔΡ-03.1-31
ΑΡ. ΣΧΕΔΙΟΥ :	104
ΑΝΑΘΕΩΡΗΣΗ :	R1
ΗΜΕΡΟΜΗΝΙΑ :	09/2018

ΑΝΑΔΟΧΟΣ:
ΡΟΪΚΟΣ ΣΥΜΒΟΥΛΟΙ ΜΗΧΑΝΙΚΟΙ Α.Ε.
ΝΑΜΑ ΣΥΜΒΟΥΛΟΙ ΜΗΧΑΝΙΚΟΙ ΚΑΙ ΜΕΛΕΤΗΤΕΣ Α.Ε.
INTEGER ΑΝΩΝΥΜΗ ΤΕΧΝΙΚΗ ΕΤΑΙΡΕΙΑ ΜΕΛΕΤΩΝ
ΕΜΒΗΣ ΣΥΜΒΟΥΛΟΙ ΜΗΧΑΝΙΚΟΙ Α.Ε.
Χ. Φ. ΣΤΡΑΤΑΚΟΣ

ΚΟΙΝΗ ΕΔΡΑ:
ΡΗΓΑ ΦΕΡΑΙΟΥ 28 & ΠΑΡΝΗΘΟΣ
144 52 ΜΕΤΑΜΟΡΦΩΣΗ
ΤΗΛ. ΚΕΝΤΡΟ: 2102803000
FAX: 2102803001
http:// www.roikos.gr,
email : info@roikos.gr

ΥΠΕΥΘΥΝΟΙ ΜΗΧΑΝΙΚΟΙ:
Α. ΓΡΙΒΑΣ ΧΗΜ. ΜΗΧ.
Ν. ΚΑΡΤΣΩΝΑΣ ΠΟΛ. ΜΗΧ.

ΣΥΝΤΑΞΗ - ΕΛΕΓΧΟΣ - ΘΕΩΡΗΣΗ

ΣΥΝΤΑΧΘΗΚΕ Ο ΑΝΑΔΟΧΟΣ	**ΚΩΝΣΤΑΝΤΙΝΟΣ ΚΑΛΕΡΓΗΣ** ΝΟΜΙΜΟΣ ΕΚΠΡΟΣΩΠΟΣ	ΗΜΕΡΟΜΗΝΙΑ 05 / 09 / 2018	ΥΠΟΓΡΑΦΗ
ΕΛΕΓΧΘΗΚΕ ΟΙ ΕΠΙΒΛΕΠΟΝΤΕΣ	**ΧΡΥΣΟΣΤΟΜΟΣ ΦΑΦΟΥΤΗΣ** ΠΟΛΙΤΙΚΟΣ ΜΗΧΑΝΙΚΟΣ	ΗΜΕΡΟΜΗΝΙΑ ..... / ..... / 2018	
	ΜΙΛΤΙΑΔΗΣ ΦΑΝΑΡΙΩΤΗΣ ΧΗΜΙΚΟΣ ΜΗΧΑΝΙΚΟΣ	ΗΜΕΡΟΜΗΝΙΑ ..... / ..... / 2018	
	ΣΤΕΦΑΝΟΣ ΚΑΝΤΑΡΤΖΗΣ ΗΛΕΚΤΡΟΛΟΓΟΣ ΜΗΧΑΝΙΚΟΣ	ΗΜΕΡΟΜΗΝΙΑ ..... / ..... / 2018	
ΘΕΩΡΗΘΗΚΕ Ο Δ/ΝΤΗΣ ΠΡΟΓΡΑΜΜΑΤΙΣΜΟΥ & ΝΕΩΝ ΥΠΟΔΟΜΩΝ	**ΣΤΕΦΑΝΟΣ ΚΑΝΤΑΡΤΖΗΣ** ΗΛΕΚΤΡΟΛΟΓΟΣ ΜΗΧΑΝΙΚΟΣ	ΗΜΕΡΟΜΗΝΙΑ ..... / ..... / 2018	

ΕΓΚΡΙΤΙΚΗ ΑΠΟΦΑΣΗ :

Ευρωπαϊκή Ένωση
Ευρωπαϊκό Ταμείο Περιφερειακής Ανάπτυξης
Με τη συγχρηματοδότηση της Ελλάδας και της Ευρωπαϊκής Ένωσης
ΕΣΠΑ 2014-2020
ανάπτυξη - εργασία - αλληλεγγύη